MeterSprings
www.meterspec.it

MOLLA A TRAZIONE T31260

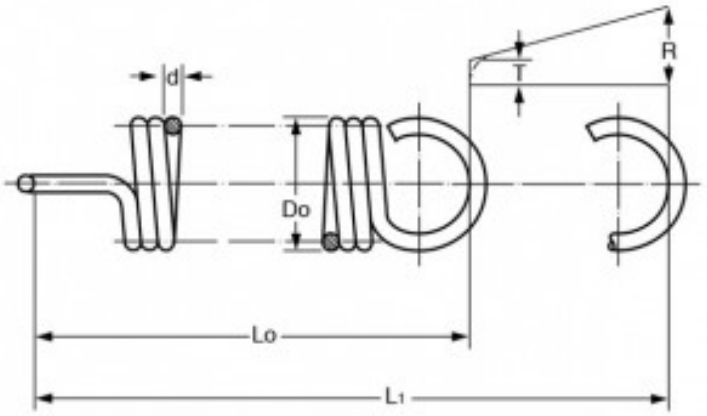

Caratteristiche prodotto

Materiale: ACCIAIO AL CARBONIO C85
Do - Diam. Esterno (mm): 7.5
d - Diametro Filo (mm): 0.7
Lo - Lungh. Libera Int. Occhielli (mm): 28
L1 - Mass. Estensione (mm): 70.2
P - Carico a L1 (N): 15.4
T - Tensione Iniziale (N): 2.18
R - Carico Trazione Unitario (N/mm): 0.31