MeterSprings
www.meterspec.it

MOLLA A TRAZIONE T31210

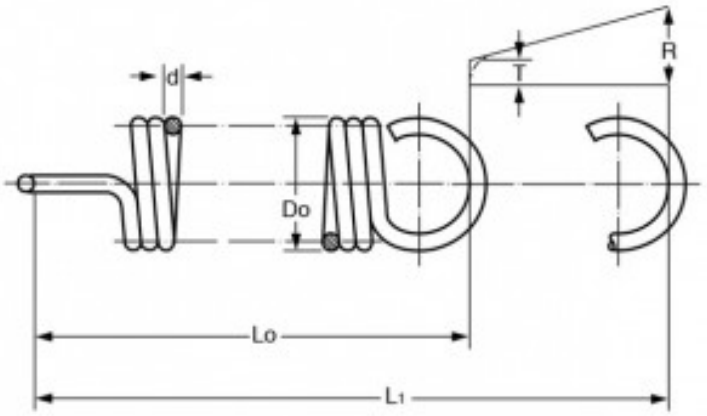

Caratteristiche prodotto

Materiale: ACCIAIO AL CARBONIO C85
Do - Diam. Esterno (mm): 5
d - Diametro Filo (mm): 0.7
Lo - Lungh. Libera Int. Occhielli (mm): 17.7
L1 - Mass. Estensione (mm): 27.7
P - Carico a L1 (N): 22.6
T - Tensione Iniziale (N): 3.39
R - Carico Trazione Unitario (N/mm): 1.92