MeterSprings
www.meterspec.it

MOLLA A TRAZIONE T31170

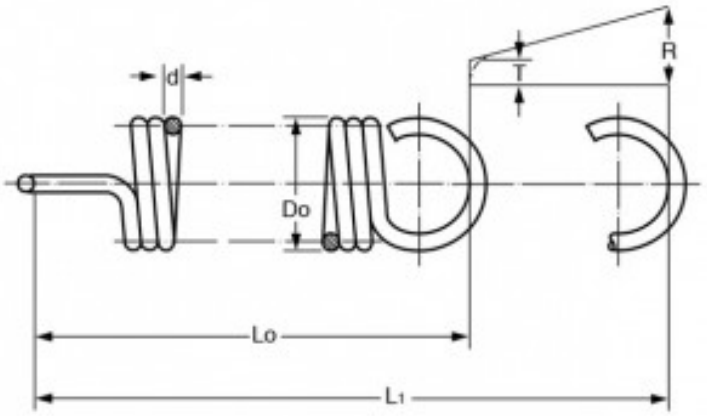

Caratteristiche prodotto

Materiale: ACCIAIO AL CARBONIO C85
Do - Diam. Esterno (mm): 3.5
d - Diametro Filo (mm): 0.7
Lo - Lungh. Libera Int. Occhielli (mm): 11.1
L1 - Mass. Estensione (mm): 13.46
P - Carico a L1 (N): 30.7
T - Tensione Iniziale (N): 4.48
R - Carico Trazione Unitario (N/mm): 11.1