MeterSprings
www.meterspec.it

MOLLA A TRAZIONE T31160

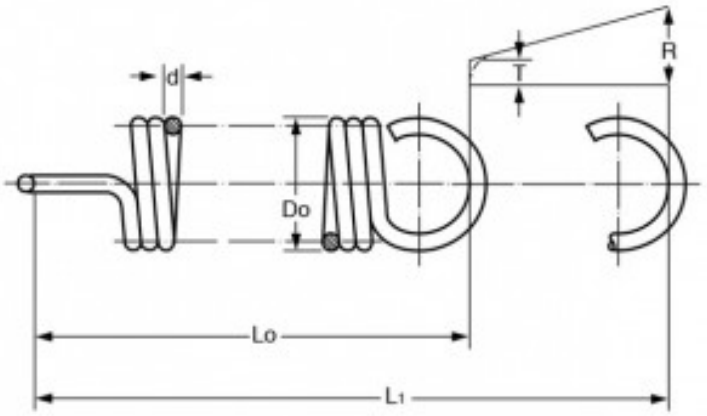

Caratteristiche prodotto

Materiale: ACCIAIO AL CARBONIO C85
Do - Diam. Esterno (mm): 7
d - Diametro Filo (mm): 0.63
Lo - Lungh. Libera Int. Occhielli (mm): 47.6
L1 - Mass. Estensione (mm): 147.3
P - Carico a L1 (N): 12.2
T - Tensione Iniziale (N): 1.67
R - Carico Trazione Unitario (N/mm): 0.11