MeterSprings
www.meterspec.it

MOLLA A TRAZIONE T31100

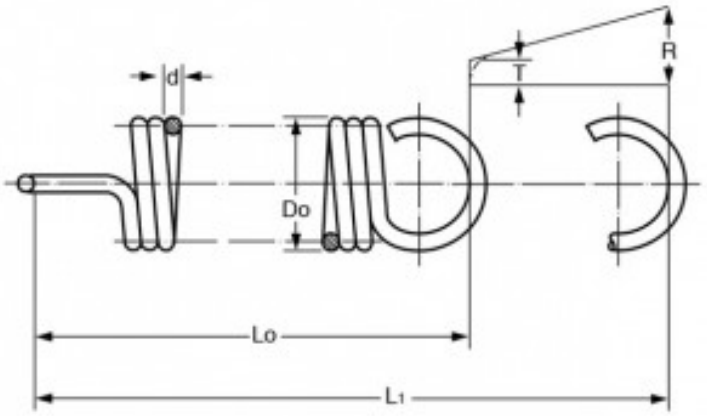

Caratteristiche prodotto

Materiale: ACCIAIO AL CARBONIO C85
Do - Diam. Esterno (mm): 4.5
d - Diametro Filo (mm): 0.63
Lo - Lungh. Libera Int. Occhielli (mm): 21.6
L1 - Mass. Estensione (mm): 35.7
P - Carico a L1 (N): 18.3
T - Tensione Iniziale (N): 2.61
R - Carico Trazione Unitario (N/mm): 1.11