MeterSprings
www.meterspec.it

MOLLA A TRAZIONE T31070

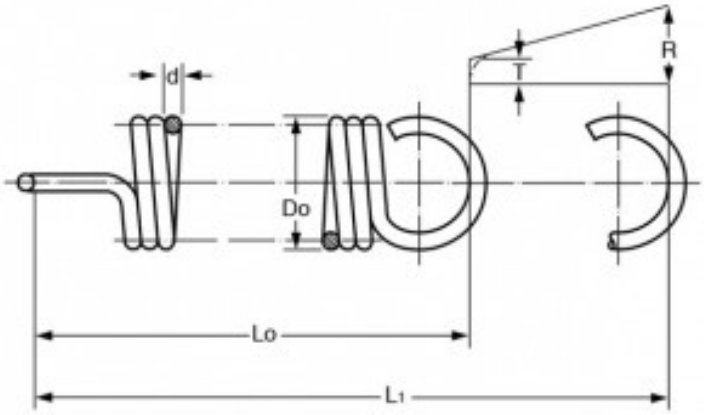

Caratteristiche prodotto

Materiale: ACCIAIO AL CARBONIO C85
Do - Diam. Esterno (mm): 3
d - Diametro Filo (mm): 0.63
Lo - Lungh. Libera Int. Occhielli (mm): 19.2
L1 - Mass. Estensione (mm): 23.82
P - Carico a L1 (N): 26.2
T - Tensione Iniziale (N): 3.92
R - Carico Trazione Unitario (N/mm): 4.81