MeterSprings
www.meterspec.it

MOLLA A TRAZIONE T31010

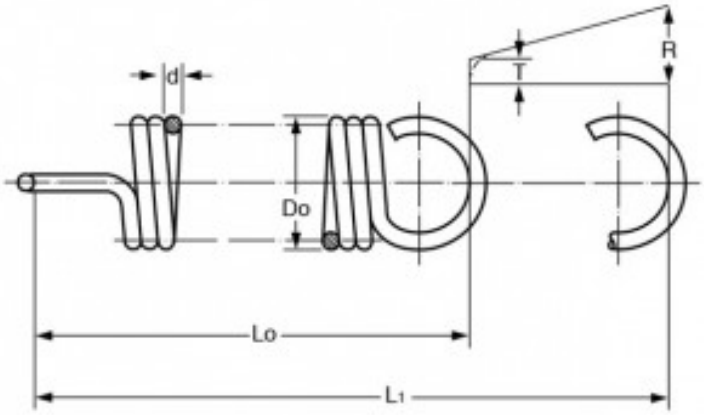

Caratteristiche prodotto

Materiale: ACCIAIO AL CARBONIO C85
Do - Diam. Esterno (mm): 6
d - Diametro Filo (mm): 0.55
Lo - Lungh. Libera Int. Occhielli (mm): 17.2
L1 - Mass. Estensione (mm): 39.7
P - Carico a L1 (N): 9.5
T - Tensione Iniziale (N): 1.09
R - Carico Trazione Unitario (N/mm): 0.36