MeterSprings
www.meterspec.it

MOLLA A TRAZIONE T30970

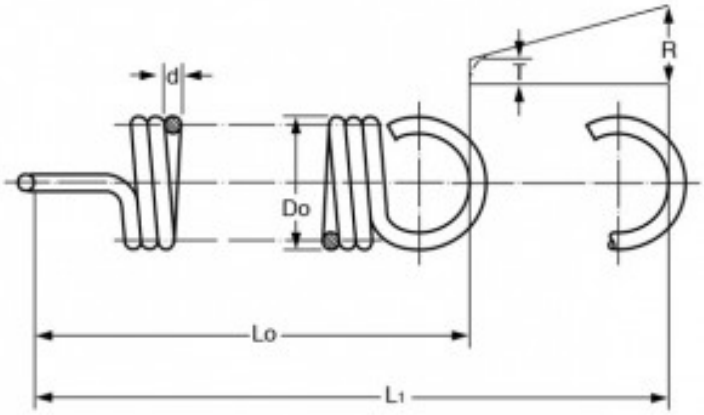

Caratteristiche prodotto

Materiale: ACCIAIO AL CARBONIO C85
Do - Diam. Esterno (mm): 3.5
d - Diametro Filo (mm): 0.55
Lo - Lungh. Libera Int. Occhielli (mm): 13.2
L1 - Mass. Estensione (mm): 19.09
P - Carico a L1 (N): 15.7
T - Tensione Iniziale (N): 2.38
R - Carico Trazione Unitario (N/mm): 2.27