MeterSprings
www.meterspec.it

MOLLA A TRAZIONE T30950

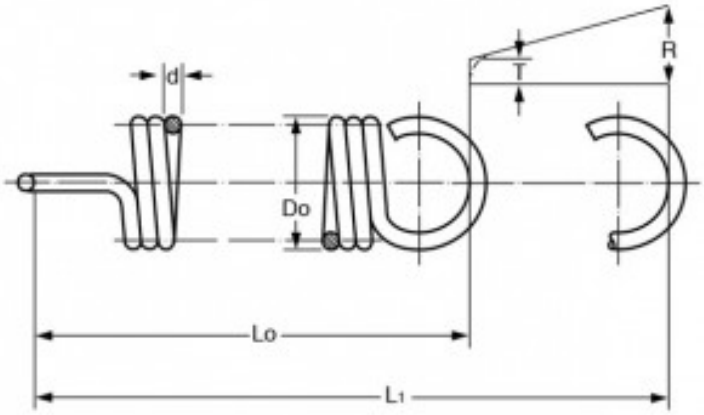

Caratteristiche prodotto

Materiale: ACCIAIO AL CARBONIO C85
Do - Diam. Esterno (mm): 2.8
d - Diametro Filo (mm): 0.55
Lo - Lungh. Libera Int. Occhielli (mm): 17
L1 - Mass. Estensione (mm): 21.96
P - Carico a L1 (N): 19
T - Tensione Iniziale (N): 2.79
R - Carico Trazione Unitario (N/mm): 3.27