MeterSprings
www.meterspec.it

MOLLA A TRAZIONE T30800

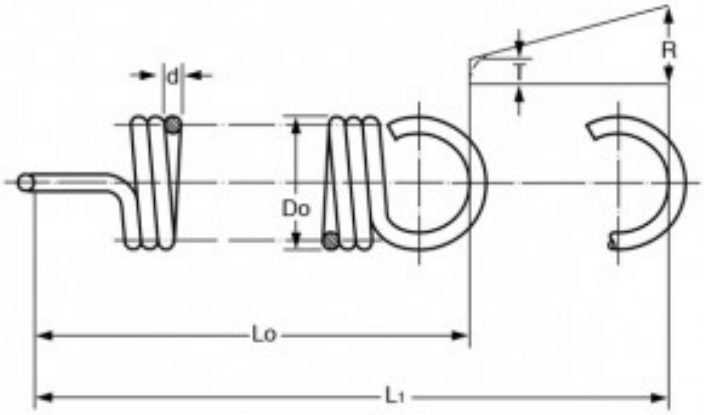

Caratteristiche prodotto

Materiale: ACCIAIO AL CARBONIO C85
Do - Diam. Esterno (mm): 2.5
d - Diametro Filo (mm): 0.5
Lo - Lungh. Libera Int. Occhielli (mm): 7.9
L1 - Mass. Estensione (mm): 9.61
P - Carico a L1 (N): 16.1
T - Tensione Iniziale (N): 2.45
R - Carico Trazione Unitario (N/mm): 7.98