MeterSprings
www.meterspec.it

MOLLA A TORSIONE AISI 302 DESTRA T115-360-969-R

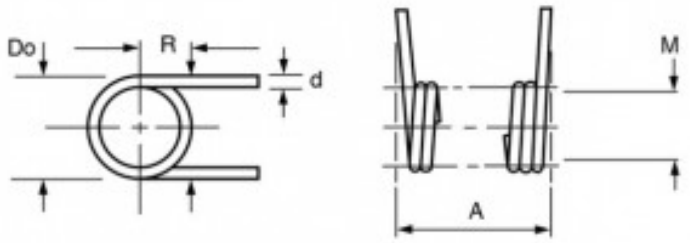

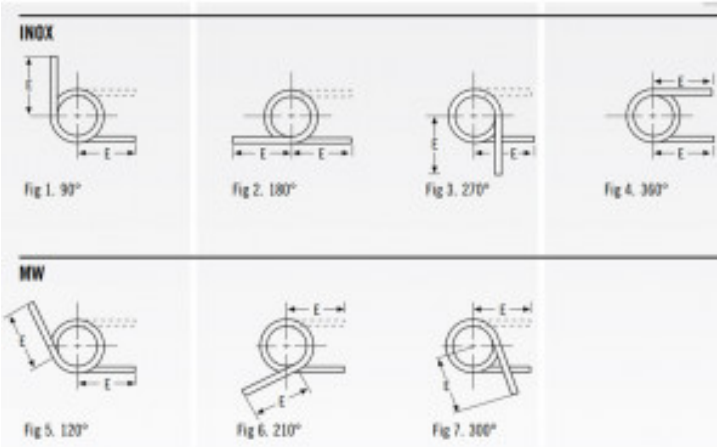

Caratteristiche prodotto

Materiale: ACCIAIO INOX 302
Do - Diam. Esterno (mm): 37.21
d - Diametro Filo (mm): 2.92
Max Deg° - Gradi di Deflessione Max Consigliati (Gradi): 360
T - Torsione (N mm): 3164
M - Dim. Mandrino Consigliata (mm): 24.61
E - Lungh. Gambo da asse Centrale (mm): 101.6
1/2 E - (mm): 50.8
A - Altezza (mm): 39.43
N° Spire: 10.5
L/R - Senso Avvolgimento: Right