MeterSprings
www.meterspec.it

MOLLA A TORSIONE AISI 302 DESTRA T078-180-453-R

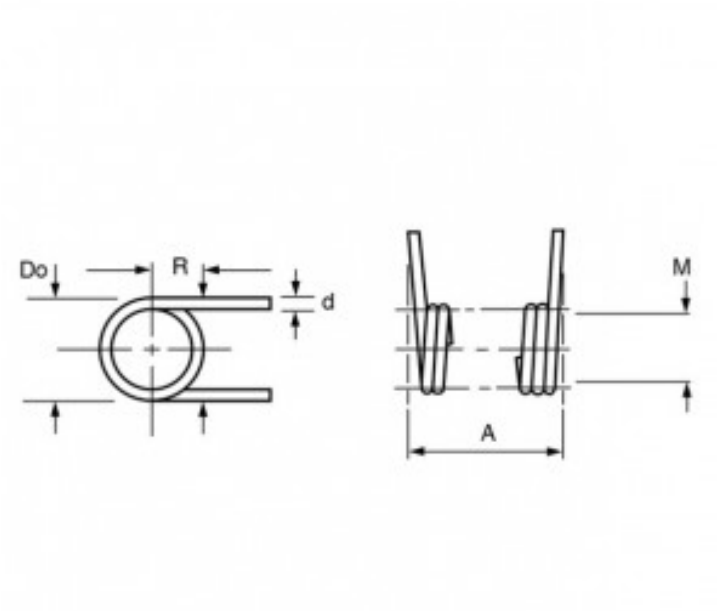

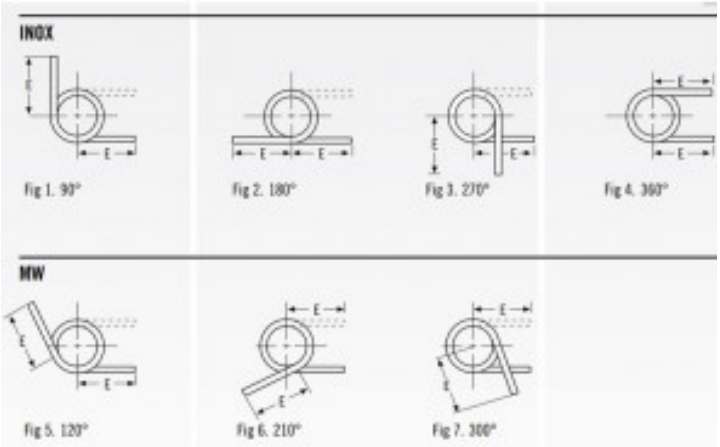

Caratteristiche prodotto

Materiale: ACCIAIO INOX 302
Do - Diam. Esterno (mm): 18.49
d - Diametro Filo (mm): 1.98
Max Deg° - Gradi di Deflessione Max
Consigliati (Gradi): 180
PG - Posizione Gambi a riposo (Gradi): 180
T - Torsione (N mm): 1102
M - Dim. Mandrino Consigliata (mm): 11.51
E - Lungh. Gambo da asse Centrale (mm): 50.8
1/2 E - (mm): 25.4
A - Altezza (mm): 18.82
N° Spire: 7
L/R - Senso Avvolgimento: Right