MeterSprings
www.meterspec.it

MOLLA A TORSIONE AISI 302 DESTRA T040-270-218-R

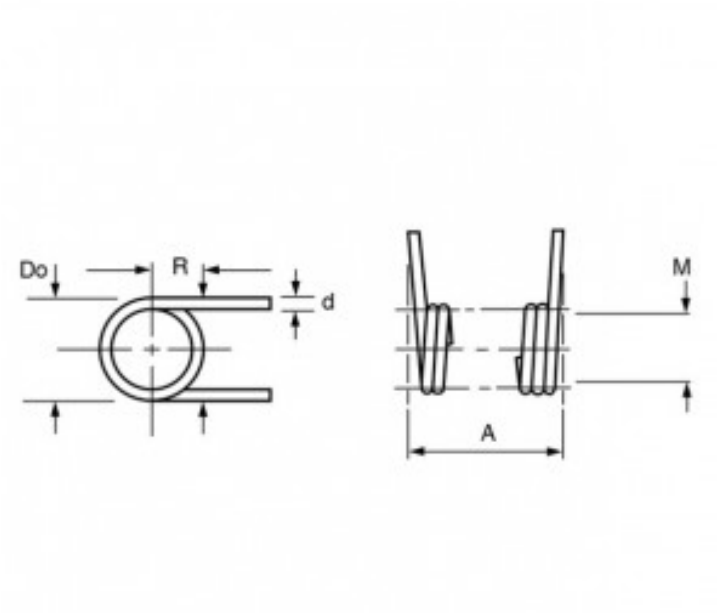

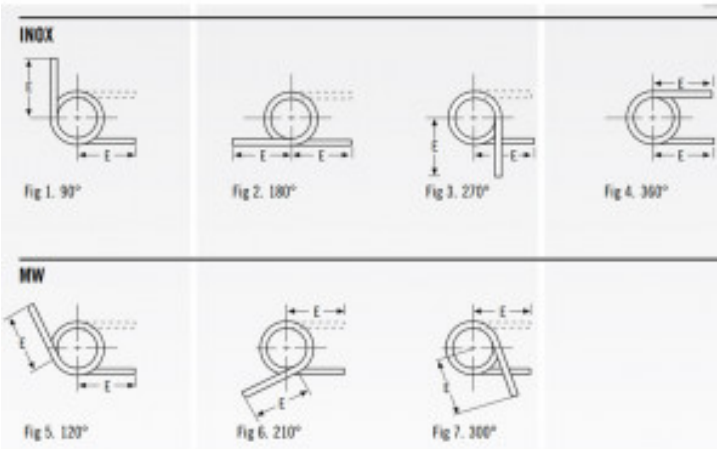

Caratteristiche prodotto

Materiale: ACCIAIO INOX 302
Do - Diam. Esterno (mm): 9.09
d - Diametro Filo (mm): 1.02
Max Deg° - Gradi di Deflessione Max Consigliati (Gradi): 270
PG - Posizione Gambi a riposo (Gradi): 270
T - Torsione (N mm): 155.4
M - Dim. Mandrino Consigliata (mm): 5.54
E - Lungh. Gambo da asse Centrale (mm): 31.75
1/2 E - (mm): 15.88
A - Altezza (mm): 13.97
N° Spire: 10.75
L/R - Senso Avvolgimento: Right