MeterSprings
www.meterspec.it

MOLLA A TORSIONE AISI 302 DESTRA T020-090-109-R

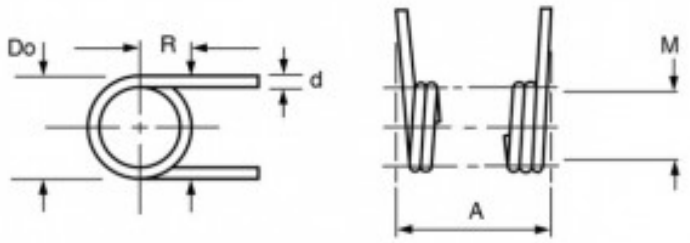

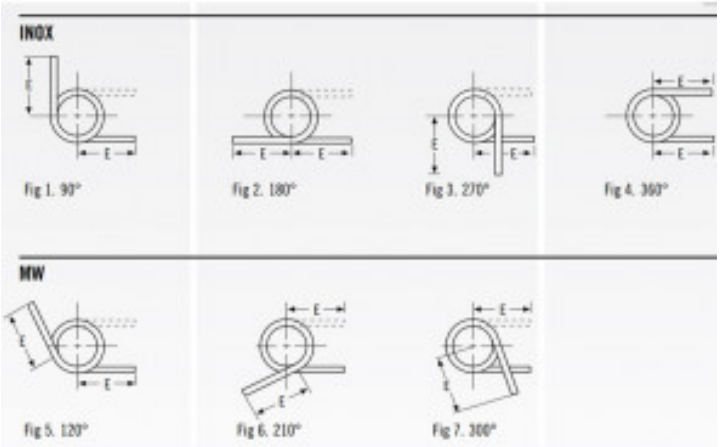

Caratteristiche prodotto

Materiale: ACCIAIO INOX 302
Do - Diam. Esterno (mm): 4.85
d - Diametro Filo (mm): 0.51
Max Deg° - Gradi di Deflessione Max Consigliati (Gradi): 90
PG - Posizione Gambi a riposo (Gradi): 90
T - Torsione (N mm): 21.1
M - Dim. Mandrino Consigliata (mm): 2.77
E - Lungh. Gambo da asse Centrale (mm): 19.05
1/2 E - (mm): 9.52
A - Altezza (mm): 2.41
N° Spire: 2.25
L/R - Senso Avvolgimento: Right