MeterSprings
www.meterspec.it

MOLLA A TORSIONE AISI 302 DESTRA T014-270-063-R

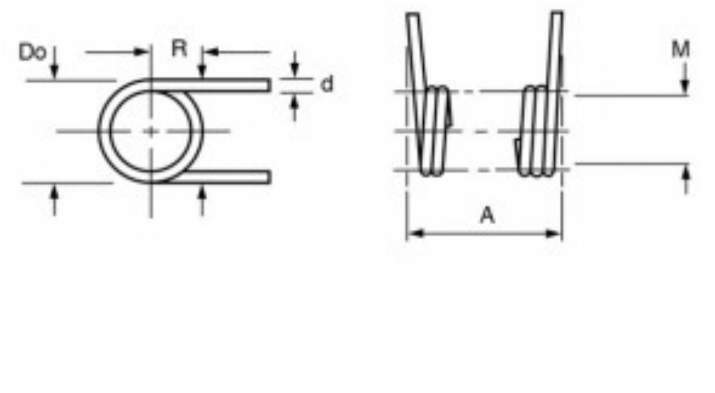

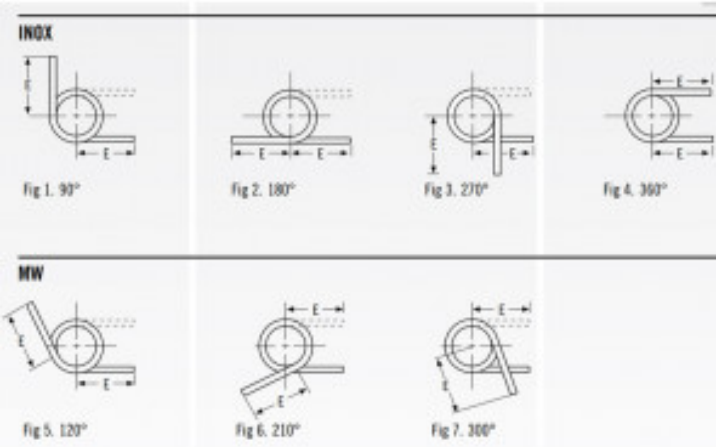

Caratteristiche prodotto

Materiale: ACCIAIO INOX 302
Do - Diam. Esterno (mm): 3.15
d - Diametro Filo (mm): 0.36
Max Deg° - Gradi di Deflessione Max
Consigliati (Gradi): 270
PG - Posizione Gambi a riposo (Gradi): 270
T - Torsione (N mm): 7.91
M - Dim. Mandrino Consigliata (mm): 1.6
E - Lungh. Gambo da asse Centrale (mm): 12.7
1/2 E - (mm): 6.35
A - Altezza (mm): 4.09
N° Spire: 8.75
L/R - Senso Avvolgimento: Right