MeterSprings
www.meterspec.it

MOLLA COMPRESSIONE C0975-162-3000S

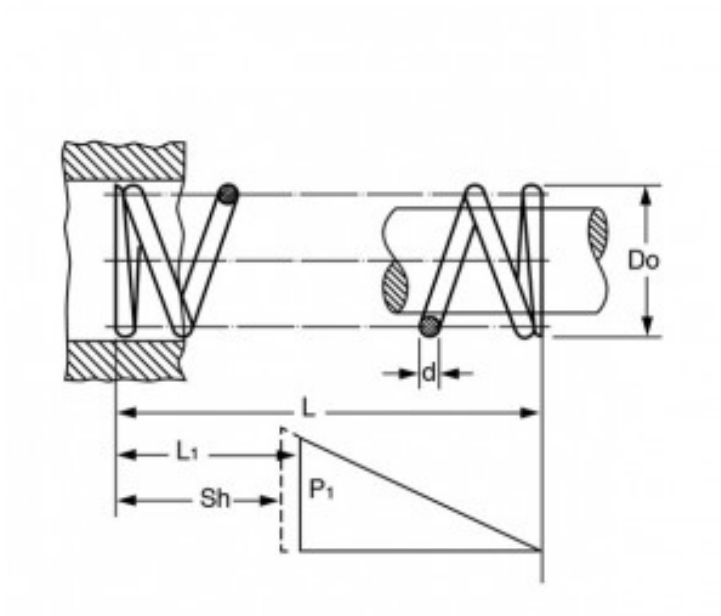

Caratteristiche prodotto

Materiale: ACCIAIO INOX 302
L - Lungh. Libera (mm): 76.2
Do - Diam. Esterno (mm): 24.77
d - Diametro Filo (mm): 4.11
L1 - Lungh. Min. Lavoro (mm): 61.52
Sh - Lungh. a Pacco (mm): 51.84
P1 - Carico a L1 (N): 390.53
R - Carico di Flessione Unitario (N/mm): 26.62