MeterSprings
www.meterspec.it

MOLLA COMPRESSIONE C0975-096-0875S

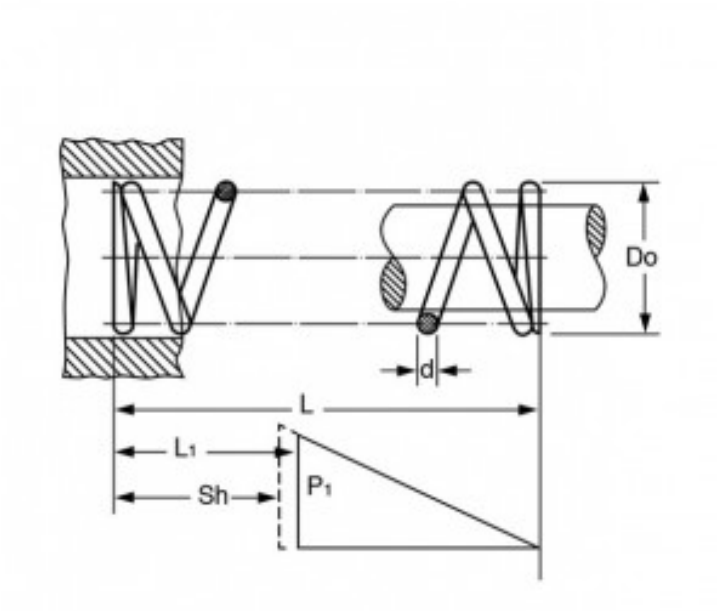

Caratteristiche prodotto

Materiale: ACCIAIO INOX 302
L - Lungh. Libera (mm): 22.35
Do - Diam. Esterno (mm): 24.77
d - Diametro Filo (mm): 2.44
L1 - Lungh. Min. Lavoro (mm): 14.81
Sh - Lungh. a Pacco (mm): 11.28
P1 - Carico a L1 (N): 93.04
R - Carico di Flessione Unitario (N/mm): 12.34