MeterSprings
www.meterspec.it

MOLLA COMPRESSIONE C0975-092-3000S

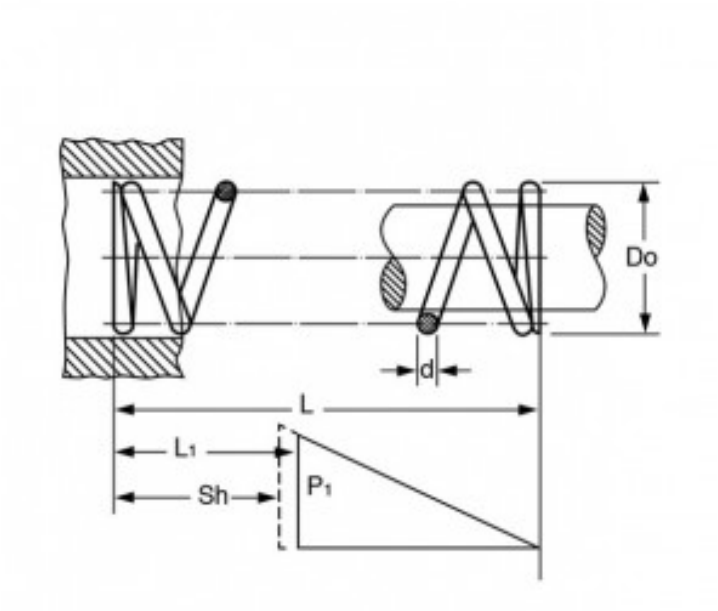

Caratteristiche prodotto

Materiale: ACCIAIO INOX 302
L - Lungh. Libera (mm): 76.2
Do - Diam. Esterno (mm): 24.77
d - Diametro Filo (mm): 2.34
L1 - Lungh. Min. Lavoro (mm): 44.12
Sh - Lungh. a Pacco (mm): 25.63
P1 - Carico a L1 (N): 82.66
R - Carico di Flessione Unitario (N/mm): 2.58