MeterSprings
www.meterspec.it

MOLLA COMPRESSIONE C1937-192-5500S

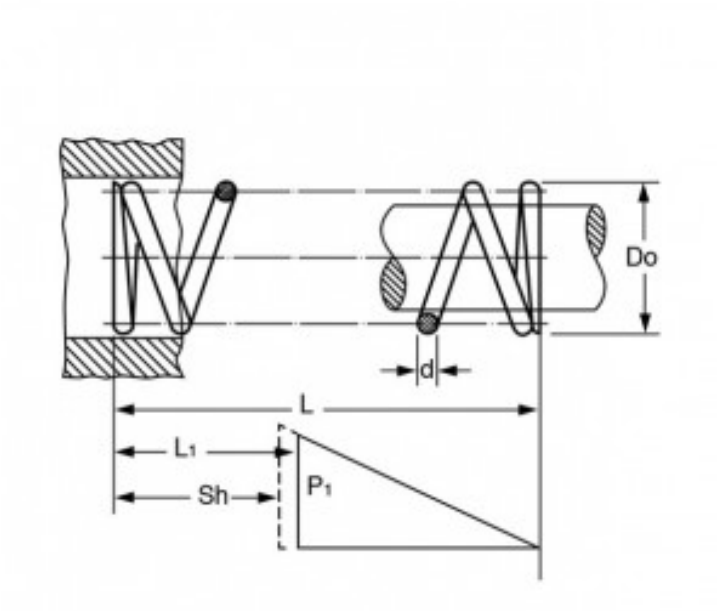

Caratteristiche prodotto

Materiale: ACCIAIO INOX 302
L - Lungh. Libera (mm): 139.7
Do - Diam. Esterno (mm): 49.2
d - Diametro Filo (mm): 4.88
L1 - Lungh. Min. Lavoro (mm): 85.65
Sh - Lungh. a Pacco (mm): 54.97
P1 - Carico a L1 (N): 330.61
R - Carico di Flessione Unitario (N/mm): 6.11