MeterSprings
www.meterspec.it

MOLLA COMPRESSIONE C1937-162-5500S

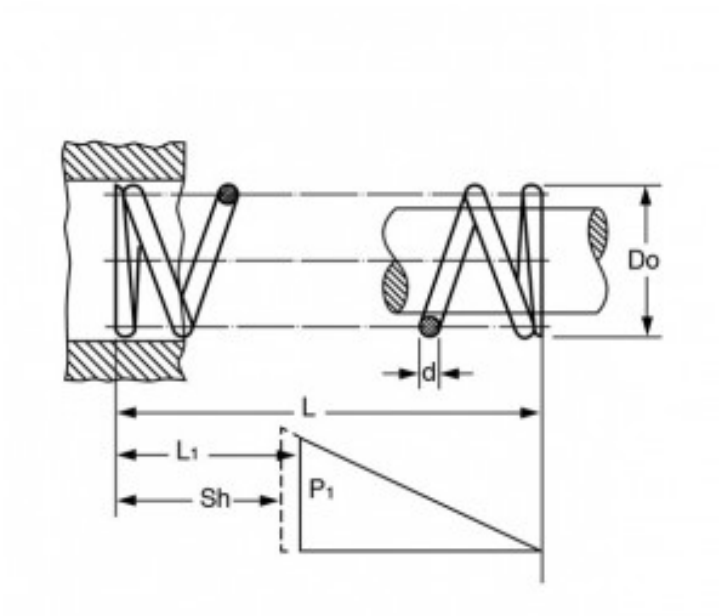

Caratteristiche prodotto

Materiale: ACCIAIO INOX 302
L - Lungh. Libera (mm): 139.7
Do - Diam. Esterno (mm): 49.2
d - Diametro Filo (mm): 4.11
L1 - Lungh. Min. Lavoro (mm): 77.88
Sh - Lungh. a Pacco (mm): 42.06
P1 - Carico a L1 (N): 206.75
R - Carico di Flessione Unitario (N/mm): 3.34