MeterSprings
www.meterspec.it

MOLLA COMPRESSIONE C0850-085-2750S

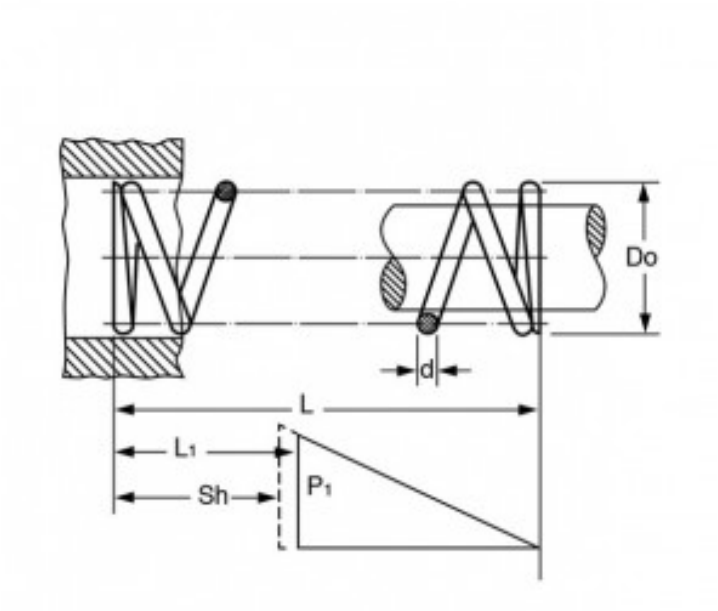

Caratteristiche prodotto

Materiale: ACCIAIO INOX 302
L - Lungh. Libera (mm): 69.85
Do - Diam. Esterno (mm): 21.59
d - Diametro Filo (mm): 2.16
L1 - Lungh. Min. Lavoro (mm): 41.5
Sh - Lungh. a Pacco (mm): 25.2
P1 - Carico a L1 (N): 75.55
R - Carico di Flessione Unitario (N/mm): 2.67