MeterSprings
www.meterspec.it

MOLLA COMPRESSIONE C0850-085-0875S

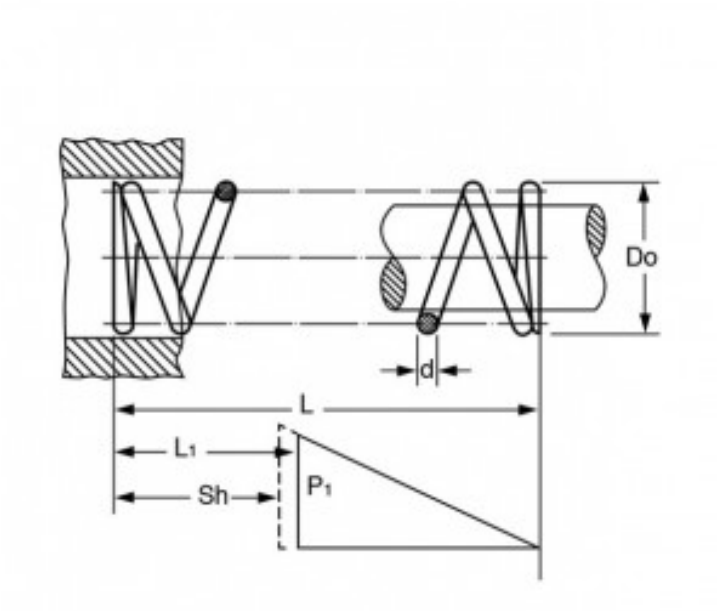

Caratteristiche prodotto

Materiale: ACCIAIO INOX 302
L - Lungh. Libera (mm): 22.35
Do - Diam. Esterno (mm): 21.59
d - Diametro Filo (mm): 2.16
L1 - Lungh. Min. Lavoro (mm): 14.61
Sh - Lungh. a Pacco (mm): 10.82
P1 - Carico a L1 (N): 75.55
R - Carico di Flessione Unitario (N/mm): 9.75