MeterSprings
www.meterspec.it

MOLLA COMPRESSIONE C0850-081-2750S

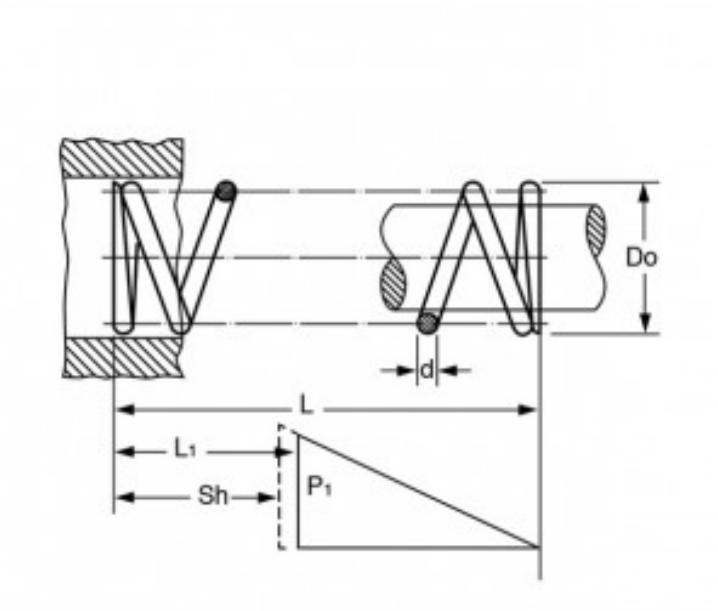

Caratteristiche prodotto

Materiale: ACCIAIO INOX 302
L - Lungh. Libera (mm): 69.85
Do - Diam. Esterno (mm): 21.59
d - Diametro Filo (mm): 2.06
L1 - Lungh. Min. Lavoro (mm): 40.39
Sh - Lungh. a Pacco (mm): 23.37
P1 - Carico a L1 (N): 66.06
R - Carico di Flessione Unitario (N/mm): 2.25