MeterSprings
www.meterspec.it

MOLLA COMPRESSIONE C0720-105-0750S

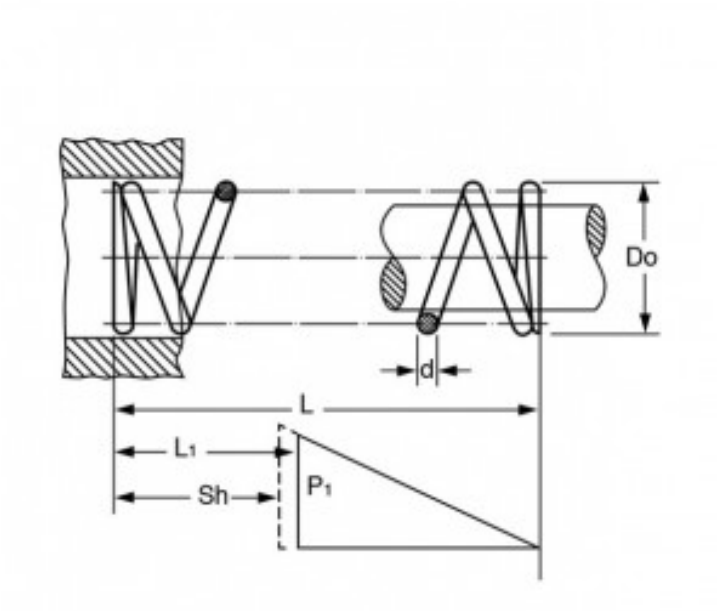

Caratteristiche prodotto

Materiale: ACCIAIO INOX 302
L - Lungh. Libera (mm): 19.05
Do - Diam. Esterno (mm): 18.29
d - Diametro Filo (mm): 2.67
L1 - Lungh. Min. Lavoro (mm): 14.86
Sh - Lungh. a Pacco (mm): 13.64
P1 - Carico a L1 (N): 217.12
R - Carico di Flessione Unitario (N/mm): 51.74