MeterSprings
www.meterspec.it

MOLLA COMPRESSIONE C0720-085-2750S

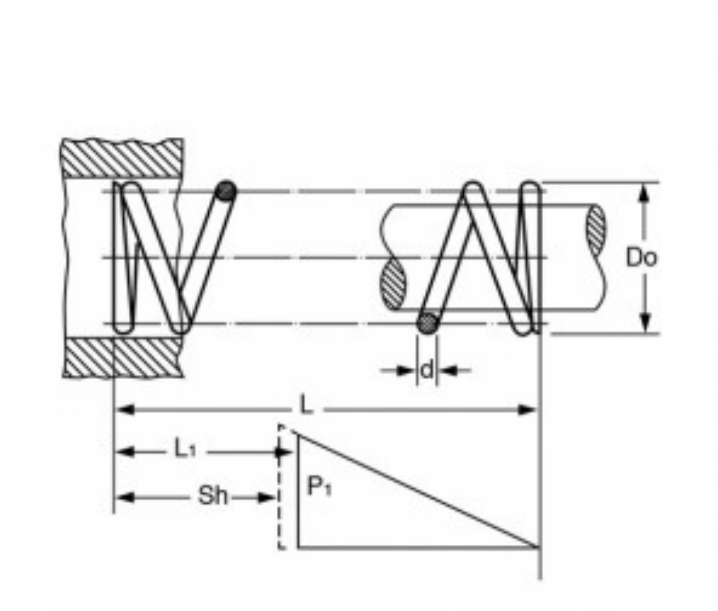

Caratteristiche prodotto

Materiale: ACCIAIO INOX 302
L - Lungh. Libera (mm): 69.85
Do - Diam. Esterno (mm): 18.29
d - Diametro Filo (mm): 2.16
L1 - Lungh. Min. Lavoro (mm): 42.55
Sh - Lungh. a Pacco (mm): 26.72
P1 - Carico a L1 (N): 124.46
R - Carico di Flessione Unitario (N/mm): 4.55