MeterSprings
www.meterspec.it

MOLLA COMPRESSIONE C1687-192-1500S

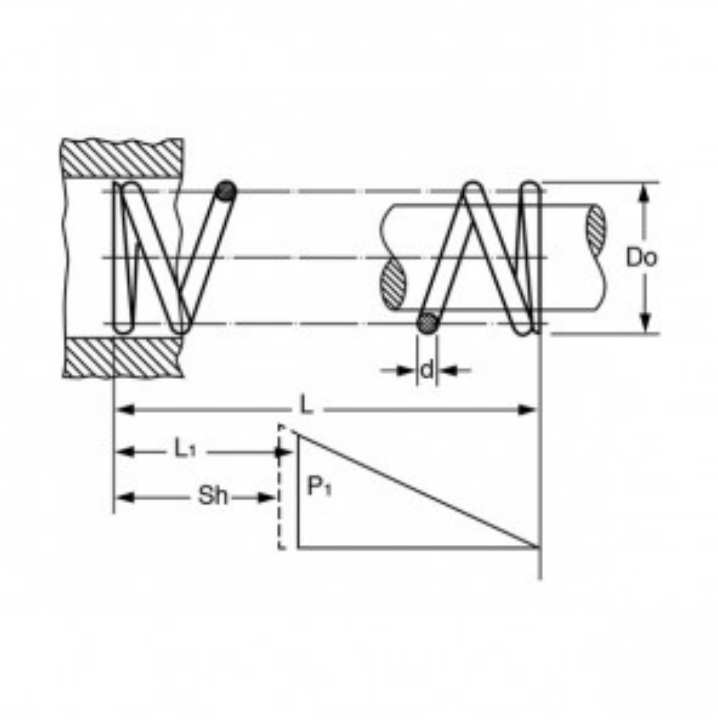

Caratteristiche prodotto

Materiale: ACCIAIO INOX 302
L - Lungh. Libera (mm): 38.1
Do - Diam. Esterno (mm): 42.85
d - Diametro Filo (mm): 4.88
L1 - Lungh. Min. Lavoro (mm): 27.66
Sh - Lungh. a Pacco (mm): 23.72
P1 - Carico a L1 (N): 376.45
R - Carico di Flessione Unitario (N/mm): 36.09