MeterSprings
www.meterspec.it

MOLLA COMPRESSIONE C0600-098-1000S

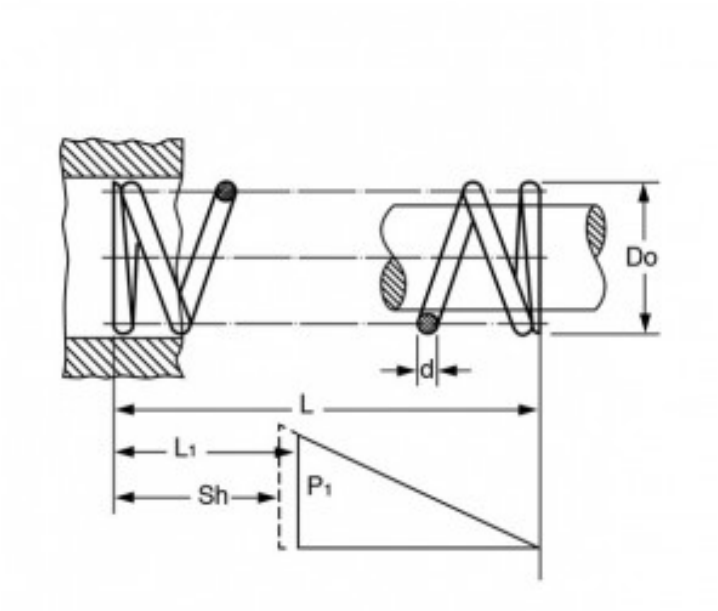

Caratteristiche prodotto

Materiale: ACCIAIO INOX 302
L - Lungh. Libera (mm): 25.4
Do - Diam. Esterno (mm): 15.24
d - Diametro Filo (mm): 2.49
L1 - Lungh. Min. Lavoro (mm): 20.17
Sh - Lungh. a Pacco (mm): 17.22
P1 - Carico a L1 (N): 204.3
R - Carico di Flessione Unitario (N/mm): 38.98