MeterSprings
www.meterspec.it

MOLLA COMPRESSIONE C0600-072-2000S

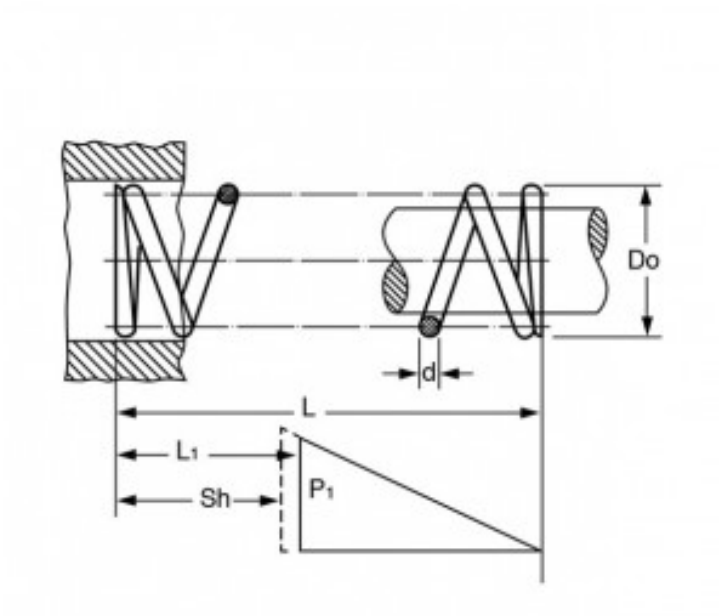

Caratteristiche prodotto

Materiale: ACCIAIO INOX 302
L - Lungh. Libera (mm): 50.8
Do - Diam. Esterno (mm): 15.24
d - Diametro Filo (mm): 1.83
L1 - Lungh. Min. Lavoro (mm): 28.96
Sh - Lungh. a Pacco (mm): 21.54
P1 - Carico a L1 (N): 88.93
R - Carico di Flessione Unitario (N/mm): 4.08