MeterSprings
www.meterspec.it

MOLLA COMPRESSIONE C0600-045-0880S

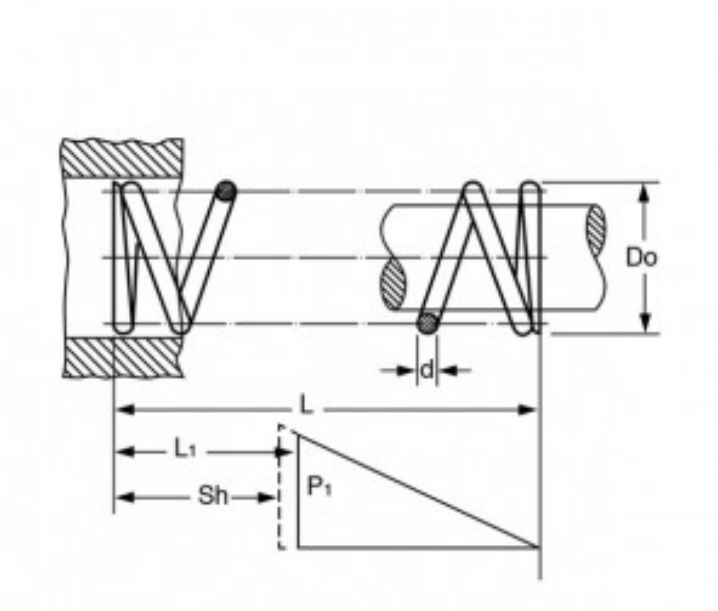

Caratteristiche prodotto

Materiale: ACCIAIO INOX 302
L - Lungh. Libera (mm): 22.35
Do - Diam. Esterno (mm): 15.24
d - Diametro Filo (mm): 1.14
L1 - Lungh. Min. Lavoro (mm): 9.65
Sh - Lungh. a Pacco (mm): 5.69
P1 - Carico a L1 (N): 22.23
R - Carico di Flessione Unitario (N/mm): 1.75