MeterSprings
www.meterspec.it

MOLLA COMPRESSIONE C0480-081-1250S

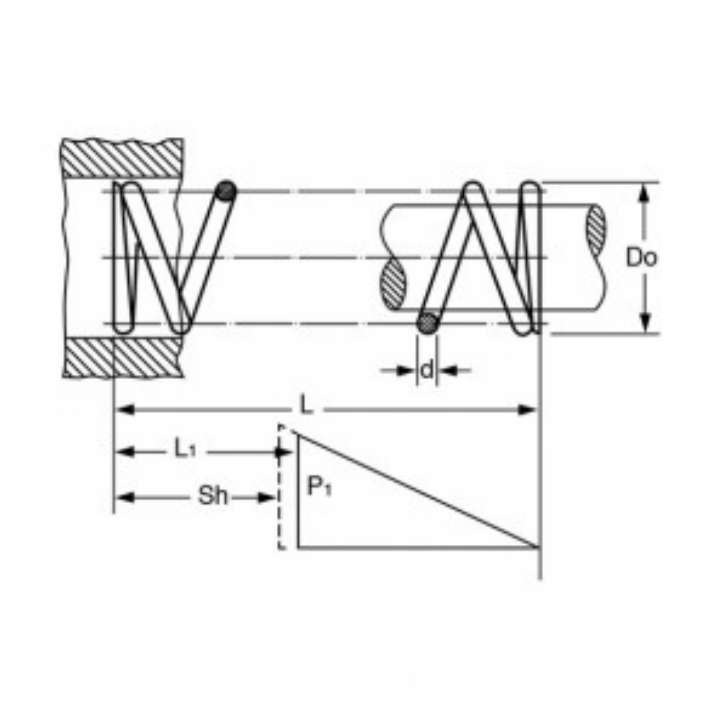

Caratteristiche prodotto

Materiale: ACCIAIO INOX 302
L - Lungh. Libera (mm): 31.75
Do - Diam. Esterno (mm): 12.19
d - Diametro Filo (mm): 2.06
L1 - Lungh. Min. Lavoro (mm): 23.65
Sh - Lungh. a Pacco (mm): 20.52
P1 - Carico a L1 (N): 164.28
R - Carico di Flessione Unitario (N/mm): 20.24