MeterSprings
www.meterspec.it

MOLLA COMPRESSIONE C0480-074-1000S

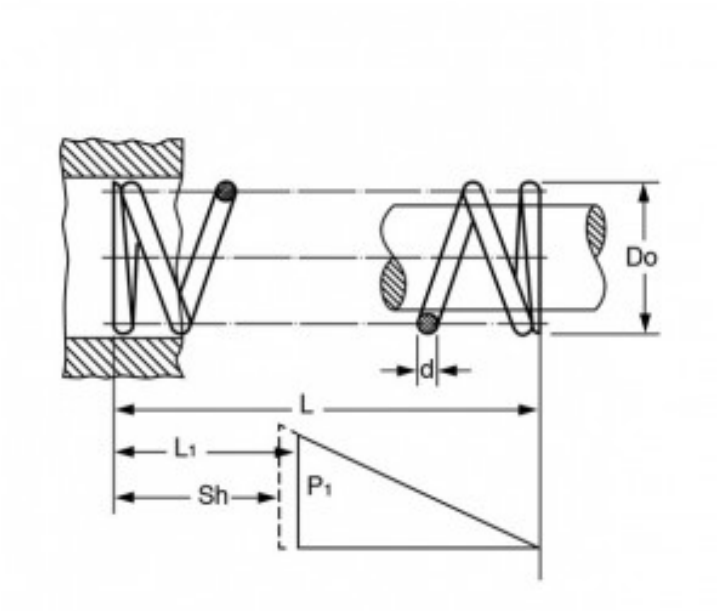

Caratteristiche prodotto

Materiale: ACCIAIO INOX 302
L - Lungh. Libera (mm): 25.4
Do - Diam. Esterno (mm): 12.19
d - Diametro Filo (mm): 1.88
L1 - Lungh. Min. Lavoro (mm): 18.01
Sh - Lungh. a Pacco (mm): 15.49
P1 - Carico a L1 (N): 128.91
R - Carico di Flessione Unitario (N/mm): 17.42