MeterSprings
www.meterspec.it

MOLLA COMPRESSIONE C0480-042-3000S

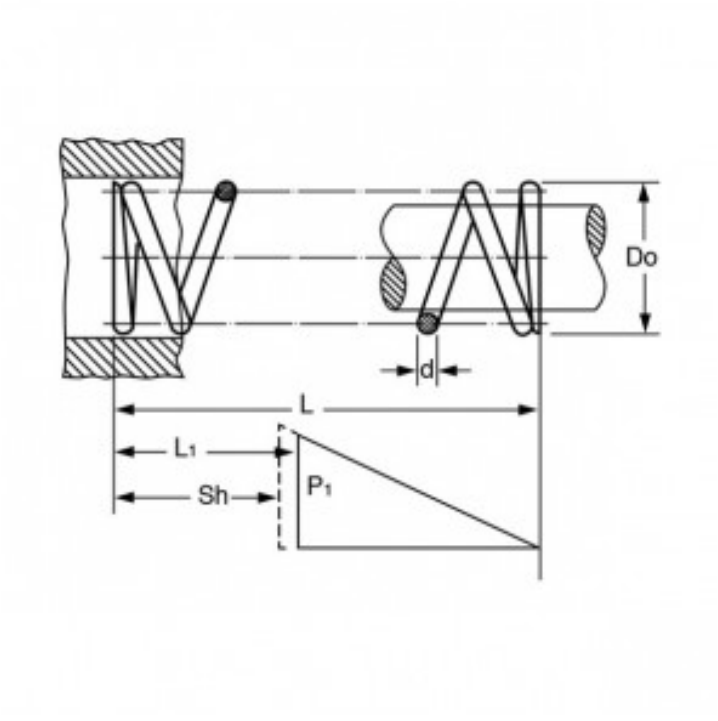

Caratteristiche prodotto

Materiale: ACCIAIO INOX 302
L - Lungh. Libera (mm): 76.2
Do - Diam. Esterno (mm): 12.19
d - Diametro Filo (mm): 1.07
L1 - Lungh. Min. Lavoro (mm): 34.04
Sh - Lungh. a Pacco (mm): 15.29
P1 - Carico a L1 (N): 28.91
R - Carico di Flessione Unitario (N/mm): 0.69