MeterSprings
www.meterspec.it

MOLLA COMPRESSIONE C0480-038-2500S

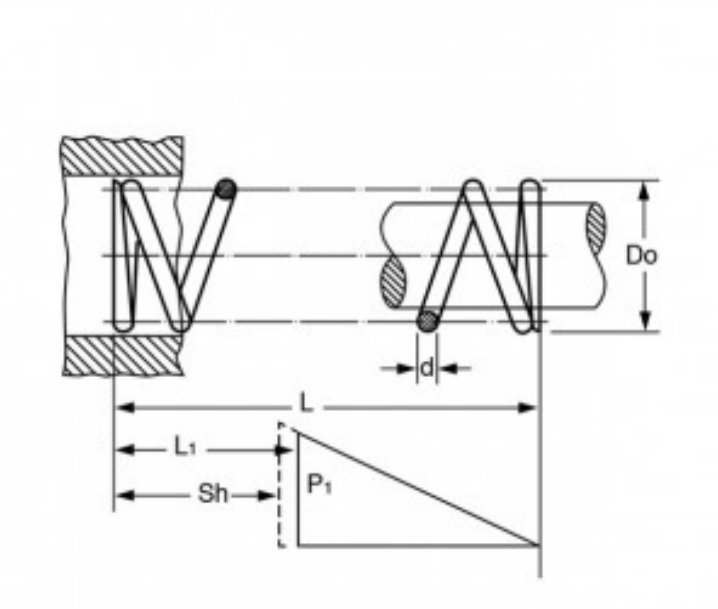

Caratteristiche prodotto

Materiale: ACCIAIO INOX 302
L - Lungh. Libera (mm): 63.5
Do - Diam. Esterno (mm): 12.19
d - Diametro Filo (mm): 0.97
L1 - Lungh. Min. Lavoro (mm): 27.05
Sh - Lungh. a Pacco (mm): 10.9
P1 - Carico a L1 (N): 22.23
R - Carico di Flessione Unitario (N/mm): 0.61