MeterSprings
www.meterspec.it

MOLLA COMPRESSIONE C1460-148-3000S

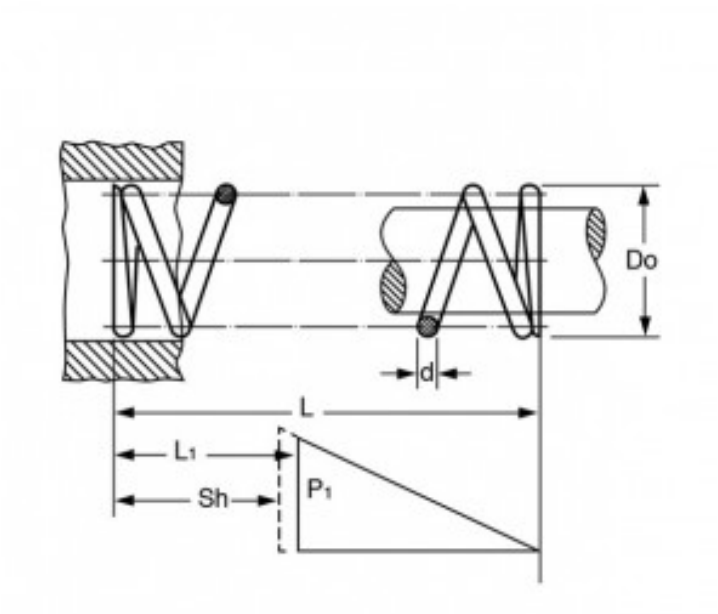

Caratteristiche prodotto

Materiale: ACCIAIO INOX 302
L - Lungh. Libera (mm): 76.2
Do - Diam. Esterno (mm): 37.08
d - Diametro Filo (mm): 3.76
L1 - Lungh. Min. Lavoro (mm): 47.68
Sh - Lungh. a Pacco (mm): 32.08
P1 - Carico a L1 (N): 210.68
R - Carico di Flessione Unitario (N/mm): 7.38