MeterSprings
www.meterspec.it

MOLLA COMPRESSIONE C0420-035-0620S

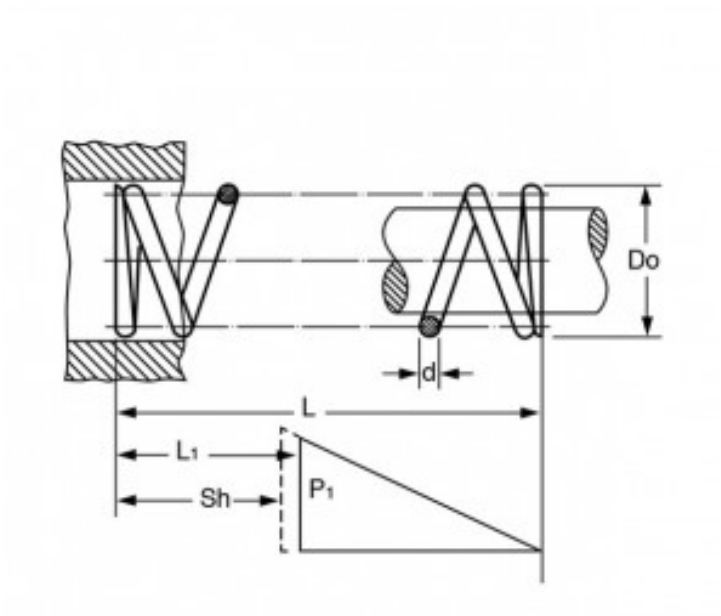

Caratteristiche prodotto

Materiale: ACCIAIO INOX 302
L - Lungh. Libera (mm): 15.75
Do - Diam. Esterno (mm): 10.67
d - Diametro Filo (mm): 0.89
L1 - Lungh. Min. Lavoro (mm): 7.62
Sh - Lungh. a Pacco (mm): 4.85
P1 - Carico a L1 (N): 18.34
R - Carico di Flessione Unitario (N/mm): 2.25