MeterSprings
www.meterspec.it

MOLLA COMPRESSIONE C0360-049-0880S

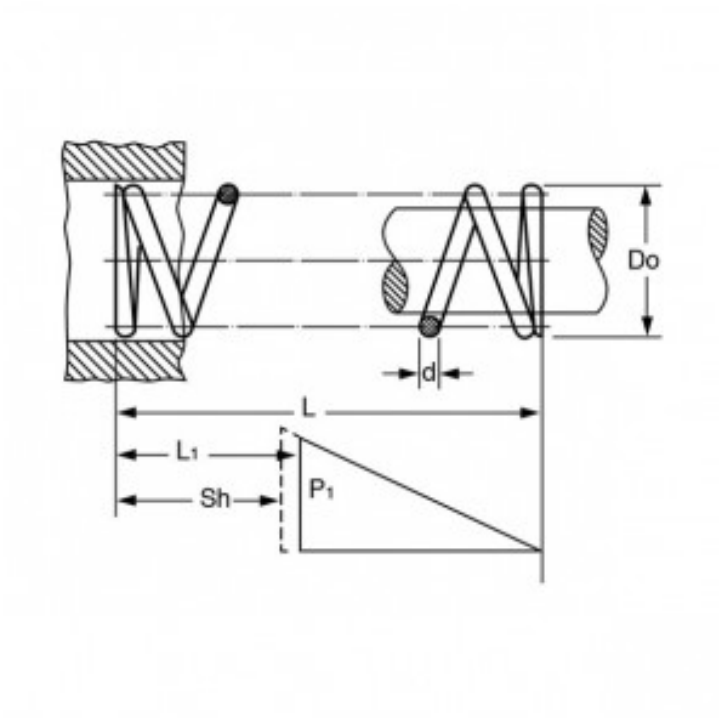

Caratteristiche prodotto

Materiale: ACCIAIO INOX 302
L - Lungh. Libera (mm): 22.35
Do - Diam. Esterno (mm): 9.14
d - Diametro Filo (mm): 1.24
L1 - Lungh. Min. Lavoro (mm): 14.58
Sh - Lungh. a Pacco (mm): 10.95
P1 - Carico a L1 (N): 53.91
R - Carico di Flessione Unitario (N/mm): 6.95