MeterSprings
www.meterspec.it

MOLLA COMPRESSIONE C0360-047-3250S

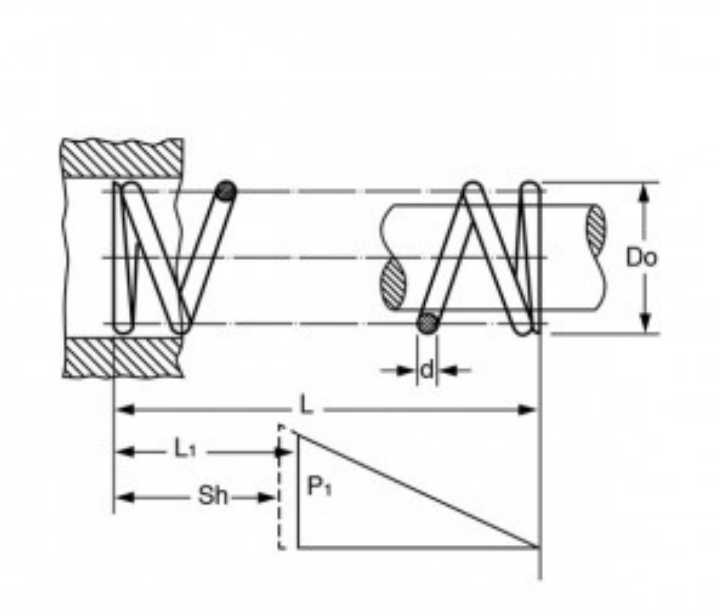

Caratteristiche prodotto

Materiale: ACCIAIO INOX 302
L - Lungh. Libera (mm): 82.55
Do - Diam. Esterno (mm): 9.14
d - Diametro Filo (mm): 1.19
L1 - Lungh. Min. Lavoro (mm): 49.99
Sh - Lungh. a Pacco (mm): 30.51
P1 - Carico a L1 (N): 48.21
R - Carico di Flessione Unitario (N/mm): 1.47