MeterSprings
www.meterspec.it

MOLLA COMPRESSIONE C0360-045-0940S

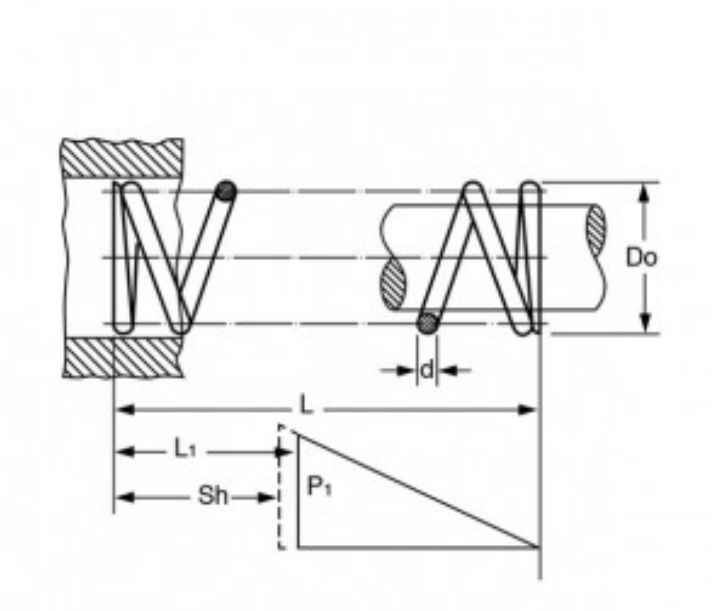

Caratteristiche prodotto

Materiale: ACCIAIO INOX 302
L - Lungh. Libera (mm): 23.88
Do - Diam. Esterno (mm): 9.14
d - Diametro Filo (mm): 1.14
L1 - Lungh. Min. Lavoro (mm): 13.74
Sh - Lungh. a Pacco (mm): 10.26
P1 - Carico a L1 (N): 44.8
R - Carico di Flessione Unitario (N/mm): 4.42