MeterSprings
www.meterspec.it

MOLLA COMPRESSIONE C0300-051-0880S

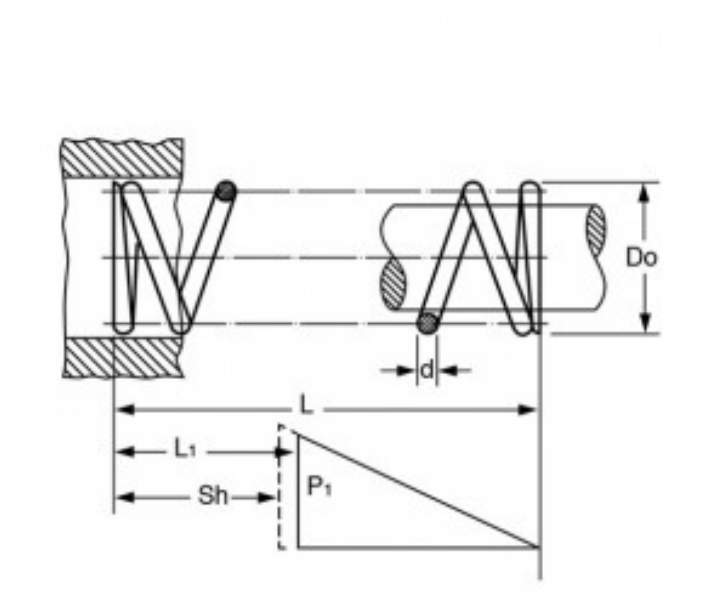

Caratteristiche prodotto

Materiale: ACCIAIO INOX 302
L - Lungh. Libera (mm): 22.35
Do - Diam. Esterno (mm): 7.62
d - Diametro Filo (mm): 1.3
L1 - Lungh. Min. Lavoro (mm): 16.03
Sh - Lungh. a Pacco (mm): 13.97
P1 - Carico a L1 (N): 74.74
R - Carico di Flessione Unitario (N/mm): 11.81