MeterSprings
www.meterspec.it

MOLLA COMPRESSIONE C0300-049-1500S

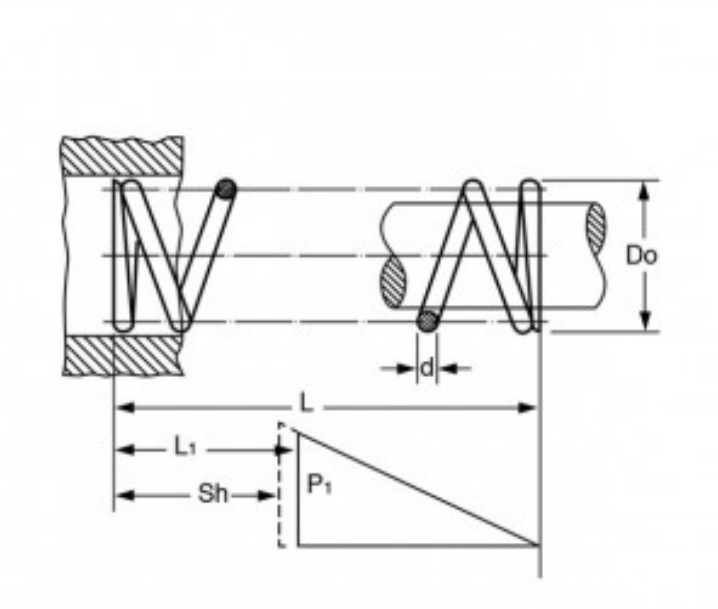

Caratteristiche prodotto

Materiale: ACCIAIO INOX 302
L - Lungh. Libera (mm): 38.1
Do - Diam. Esterno (mm): 7.62
d - Diametro Filo (mm): 1.24
L1 - Lungh. Min. Lavoro (mm): 26.11
Sh - Lungh. a Pacco (mm): 20.85
P1 - Carico a L1 (N): 66.62
R - Carico di Flessione Unitario (N/mm): 5.56