MeterSprings
www.meterspec.it

MOLLA COMPRESSIONE C0300-047-3000S

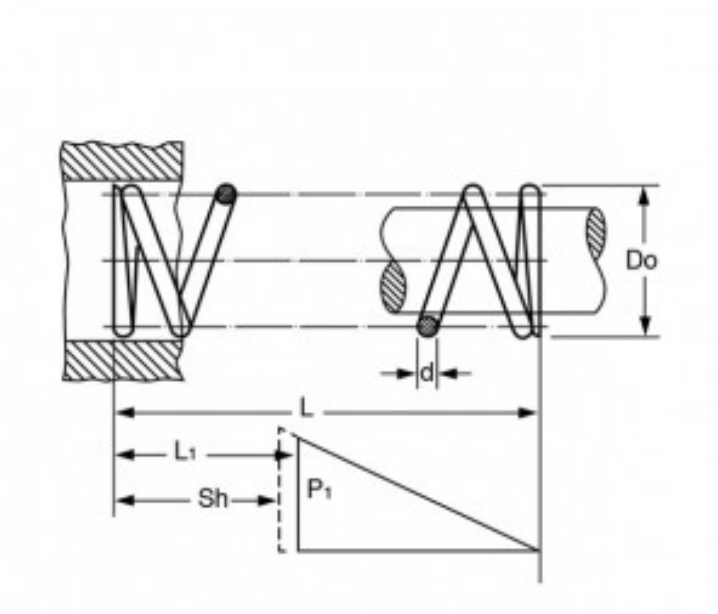

Caratteristiche prodotto

Materiale: ACCIAIO INOX 302
L - Lungh. Libera (mm): 76.2
Do - Diam. Esterno (mm): 7.62
d - Diametro Filo (mm): 1.19
L1 - Lungh. Min. Lavoro (mm): 50.06
Sh - Lungh. a Pacco (mm): 36.63
P1 - Carico a L1 (N): 59.65
R - Carico di Flessione Unitario (N/mm): 2.29