MeterSprings
www.meterspec.it

MOLLA COMPRESSIONE C0300-035-1750S

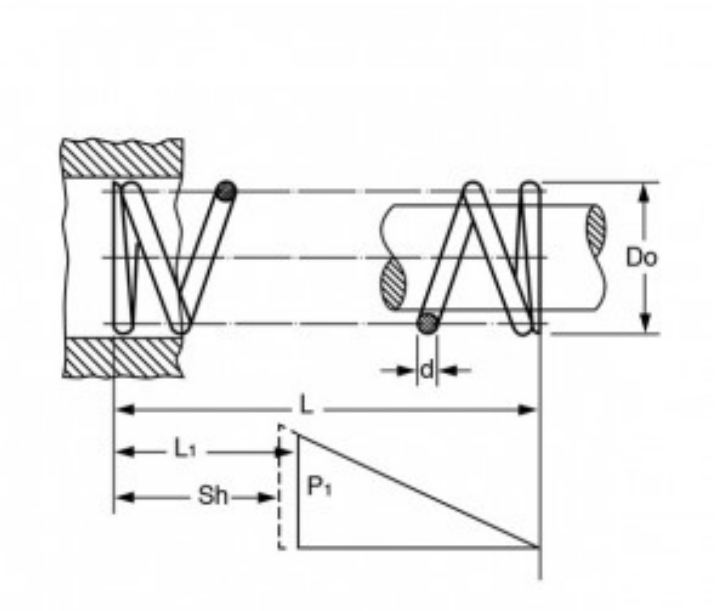

Caratteristiche prodotto

Materiale: ACCIAIO INOX 302
L - Lungh. Libera (mm): 44.45
Do - Diam. Esterno (mm): 7.62
d - Diametro Filo (mm): 0.89
L1 - Lungh. Min. Lavoro (mm): 23.01
Sh - Lungh. a Pacco (mm): 14.81
P1 - Carico a L1 (N): 26.53
R - Carico di Flessione Unitario (N/mm): 1.24